M623 Signal Straight Female Socket (Crimp, Mount hole 19.8x19.8)

尺寸图

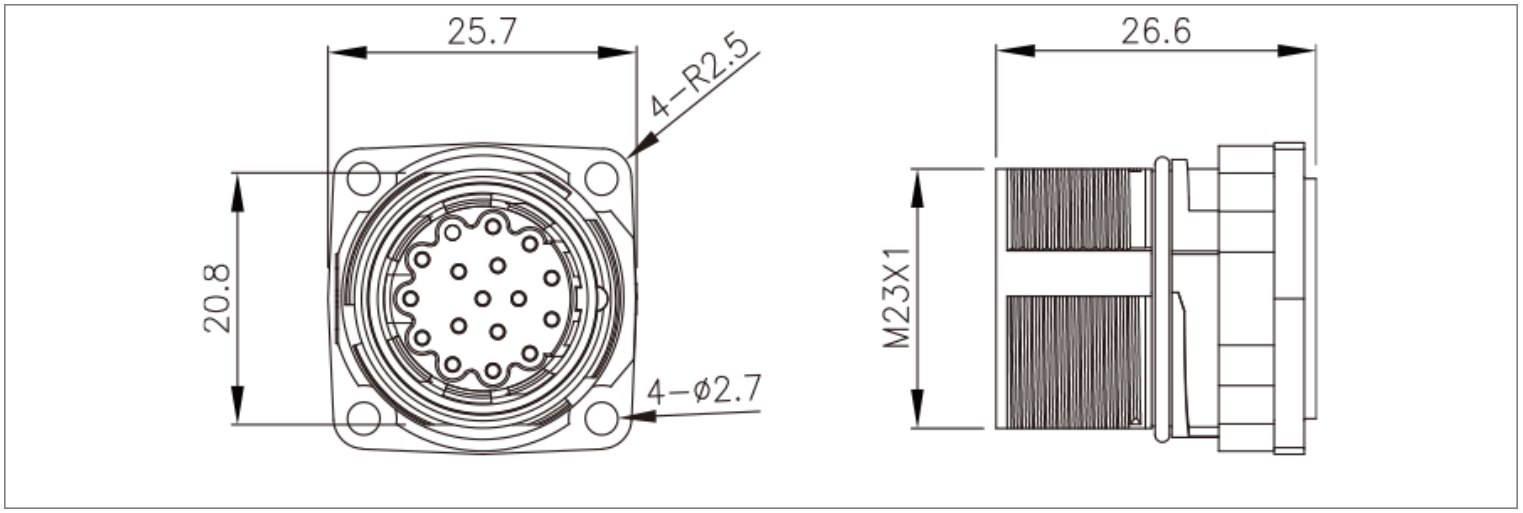

接线定义

芯位	线芯颜色	导体规格
	6芯	
1	BK U	1.5mm²
2	BN V	1.5mm²
3	GNYE	1.5mm²
4	BK	1.5mm²
5	WH	1.5mm²
6	BN K	1.5mm²

芯位	线芯颜色	导体规格
	8芯	
1	BK 1	1.5mm²
PE	GNYE	1.5mm²
3	BK 2	1.5mm²
4	BK 3	1.5mm²
A	BK 5	0.75mm²
B	BK 6	0.75mm²
C	BK 7	0.75mm²
D	BK 8	0.75mm²

芯位	线芯颜色	导体规格
	12芯	
1	PK	0.25mm²
2	RD	0.25mm²
3	BK	0.25mm²
4	BU	0.25mm²
5	BN	0.25mm²
6	GN	0.25mm²
7	VT	0.25mm²
8	GY	0.25mm²
9	外部护套	
10	WH	0.5mm²
11	NC	
12	BN	0.5mm²

芯位	线芯颜色	导体规格
	17芯	
1	YE	0.14mm²
2	GN	0.14mm²
3	RD	0.14mm²
4	NC	
5	BU	0.14mm²
6	NC	
7	BNBU	0.5mm²
8	GNBK	0.22mm²
9	GNRD	0.22mm²
10	BNRD	0.5mm²
11	BK	0.14mm²
12	BN	0.14mm²
13	OG	0.14mm²
14	WHBK	0.14mm²
15	BNGY	0.22mm²
16	BNYE	0.22mm²
17	内部护套	

*接线定义按常规标准，如按协议或者其他请联系我司业务。

电气参数

M623 Signal Straight Female Socket (Crimp, Mount hole 19.8x19.8)

芯数	P型	额定电流	额定电压		导体规格		E型
			A/C	D/C	AWG	mm²	
6		20A	300V	300V	14	2.5	
7		20A	300V	300V	14	2.5	
9		8A	150V	150V	16	1.5	
9P(8+1)		8A/20A	300V	150V	16/14	1.5/2.5	
12		8A	150V	150V	18	1	
17		8A	150V	150V	18	1	