# M12 T-Type Cable type (PS)

## 尺寸图

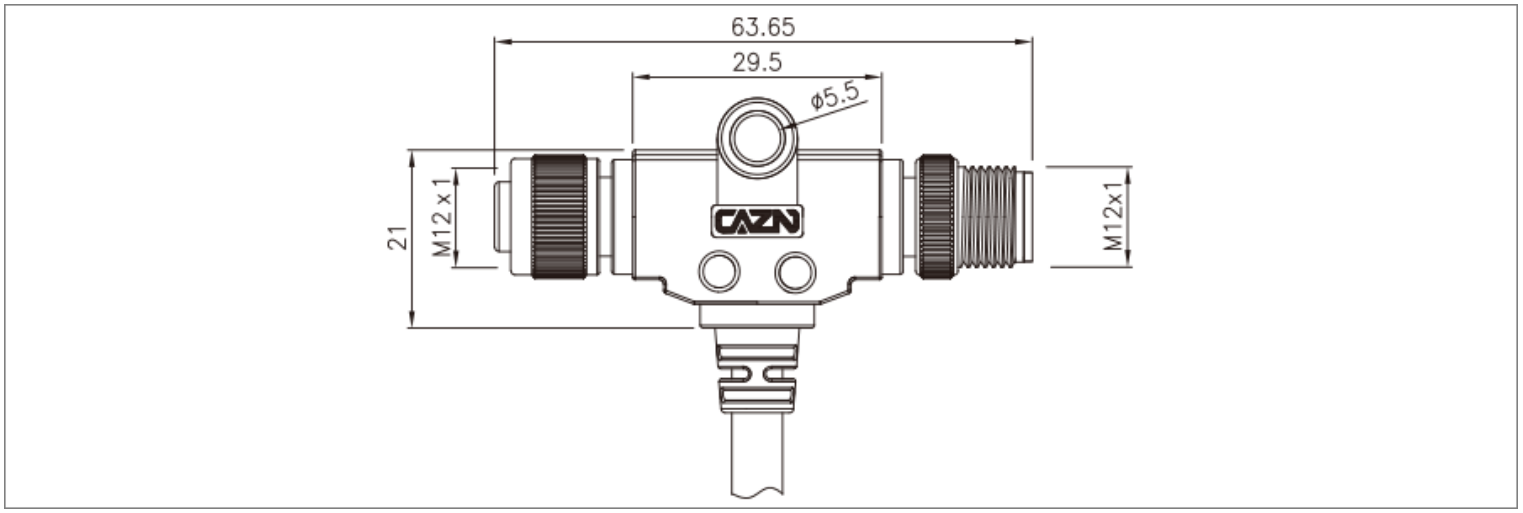


## 接线定义

| 芯位 Pins | 线芯颜色 Wire core color |
|---|---|
| | 2芯(Pins) |
| 1 | BN |
| 2 | - |
| 3 | BU |

| 芯位 Pins | 线芯颜色 Wire core color |
|---|---|
| | 3芯(Pins) |
| 1 | BN |
| 2 | - |
| 3 | BU |
| 4 | BK |

| 芯位 Pins | 线芯颜色 Wire core color |
|---|---|
| | 6芯(Pins) |
| 1 | BN |
| 2 | WH |
| 3 | BU |
| 4 | BK |
| 5 | - |
| 6 | GY |
| 7 | RD |

| 芯位 Pins | 线芯颜色 Wire core color |
|---|---|
| | 8芯(Pins) |
| 1 | WH |
| 2 | BN |
| 3 | GN |
| 4 | YE |
| 5 | GY |
| 6 | PK |
| 7 | BU |
| 8 | RD |

| 芯位 Pins | 线芯颜色 Wire core color | | |
|---|---|---|---|
| | 4芯A编码(4 Pins A-Code) | 4芯B编码(4 Pins B-Code) | 4芯D编码(4 Pins D-Code) |
| 1 | BN | BN | YE |
| 2 | WH | WH | WH |
| 3 | BU | BU | OG |
| 4 | BK | BK | BU |

| 芯位 Pins | 线芯颜色 Wire core color | |
|---|---|---|
| | 5芯A编码(5 Pins A-Code) | 5芯B编码(5 Pins B-Code) |
| 1 | BN | BN |
| 2 | WH | WH |
| 3 | BU | BU |
| 4 | BK | BK |
| 5 | GY | GY |

| 芯位 Pins | 线芯颜色 Wire core color |
|---|---|
| | 12芯(Pins) |
| 1 | BN |
| 2 | BU |
| 3 | WH |
| 4 | GN |
| 5 | PK |
| 6 | YE |
| 7 | BK |
| 8 | GY |
| 9 | RD |
| 10 | VT |
| 11 | OG |
| 12 | LTGN |

| 芯位 Pins | 线芯颜色 Wire core color |
|---|---|
| | 17芯(Pins) |
| 1 | BN |
| 2 | BU |
| 3 | WH |
| 4 | GN |
| 5 | PK |
| 6 | YE |
| 7 | BK |
| 8 | GY |
| 9 | RD |
| 10 | VT |
| 11 | OG |
| 12 | LTGN |
| 13 | LTBU |
| 14 | BKWH |
| 15 | BNWH |
| 16 | RDWH |
| 17 | BUWH |

*接线定义按常规标准，如按协议或者其他请联系我司业务。

## 电气参数



STA思大-元器件专业提供商!

| 芯数 Pins | 针型 Male | | | | 额定电流 Ratedcurrent | 额定电压 Rated voltage | | 导体规格 Conductor size | | 孔型 Female | | | |
|---|---|---|---|---|---|---|---|---|---|---|---|---|---|
| | A | B | C | D | | A/C | D/C | AWG | mm² | A | B | C | D |
| 2 |  | | | | 4A | 250V | 250V | 22 | 0.34 |  | | | |
| 3 |  | |  | | 4A | 250V | 250V | 22 | 0.34 |  | |  | |
| 4 |  |  | 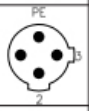 |  | 4A | 250V | 250V | 22 | 0.34 |  |  | 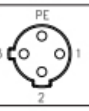 |  |
| 5 |  |  |  | | 4A:A型(A-Code)<br>B型(B-Code)<br>2A:C型(C-Code) | 60V | 60V | 22 | 0.34 |  |  | 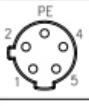 | |
| 6 |  | |  | | 2A | 30V | 30V | 24 | 0.25 |  | |  | |
| 8 |  | | | | 2A | 30V | 30V | 24 | 0.25 |  | | | |
| 12 | 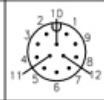 | | | | 1.5A | 30V | 30V | 26 | 0.14 | 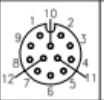 | | | |
| 17 |  | | | | 1.5A | 30V | 30V | 26 | 0.14 |  | | | |