M8 Female Back Mount Socket (Solder, Screw M12*1)

尺寸图

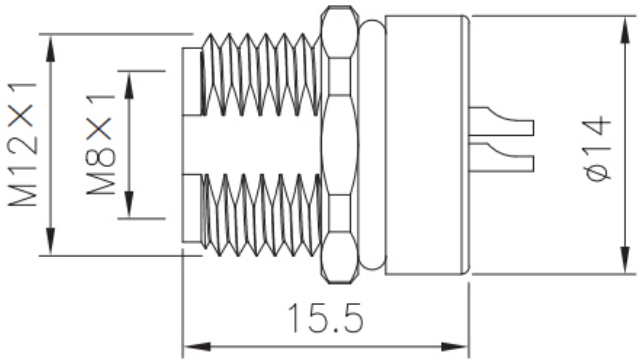

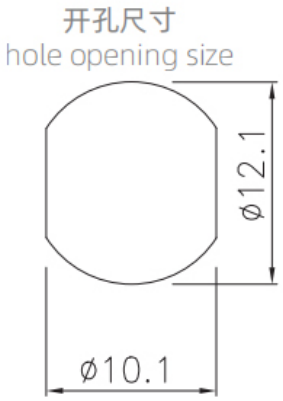

接线定义

芯位 Pins	线芯颜色 Wire core color
	3芯(Pins)
1	BN
2	-
3	BU
4	BK

芯位 Pins	线芯颜色 Wire core color	
	4芯A编码(4 Pins A-Code)	4芯D编码(4 Pins D-Code)
1	BN	YE
2	WH	WH
3	BU	OG
4	BK	BU

芯位 Pins	线芯颜色 Wire core color	
	5芯A编码(5 Pins A-Code)	5芯B编码(5 Pins B-Code)
1	BN	BN
2	WH	WH
3	BU	BU
4	BK	BK
5	GY	GY

芯位 Pins	线芯颜色 Wire core color
	6芯(Pins)
1	BN
2	WH
3	BU
4	BK
5	GY
6	PK

芯位 Pins	线芯颜色 Wire core color
	8芯(Pins)
1	WH
2	BN
3	GN
4	YE
5	GY
6	PK
7	BU
8	RD

*接线定义按常规标准，如按协议或者其他请联系我司业务。
Wiring definition according to conventional standards, if according to the agreement or other please contact our sales.

电气参数