M8 Male Back Mount Socket (PCB, Screw M8*1, Grounded type)

尺寸图

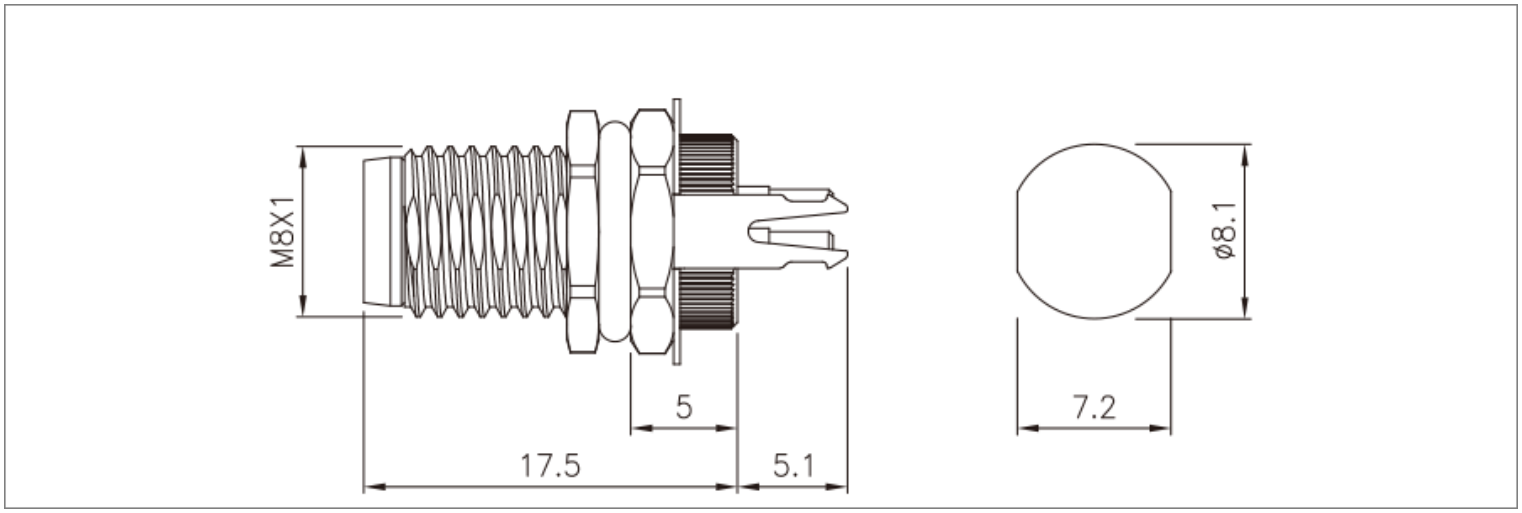

PCB直式芯位图(接地款)

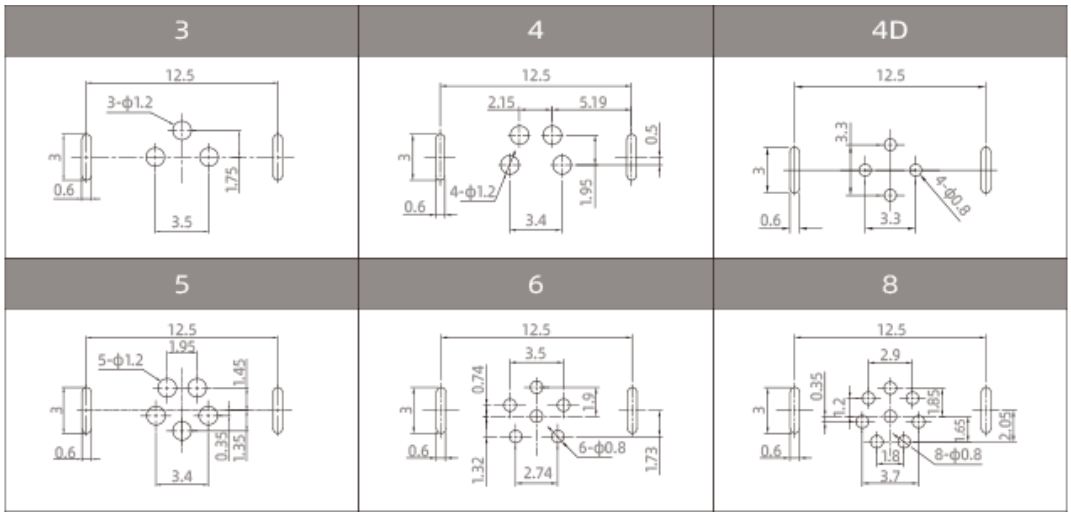

接线定义

M8 Male Back Mount Socket (PCB, Screw M8*1, Grounded type)

芯位	线芯颜色
	3芯
1	BN
2	-
3	BU
4	BK

芯位	线芯颜色	
	4芯A编码	4芯D编码
1	BN	YE
2	WH	WH
3	BU	OG
4	BK	BU

芯位	线芯颜色
	8芯
1	WH
2	BN
3	GN
4	YE
5	GY
6	PK
7	BU
8	RD

芯位	线芯颜色	
	5芯A编码	5芯B编码
1	BN	BN
2	WH	WH
3	BU	BU
4	BK	BK
5	GY	GY

芯位	线芯颜色
	6芯
1	BN
2	WH
3	BU
4	BK
5	GY
6	PK

*接线定义按常规标准，如按协议或者其他请联系我司业务。

电气参数

芯数	针型			额定电流	额定电压		导体规格		孔型		
	A	B	D		A/C	D/C	AWG	mm²	A	B	D
3				3A	60V	60V	24	0.25			
4				A型:3A D型:4A	60V	60V	24	0.25			
5				3A	30V	30V	24	0.25			
6	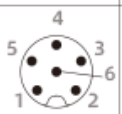			1.5A	30V	30V	26	0.14			
8				1.5A	30V	30V	26	0.14			

STA思大-元器件专业提供商!